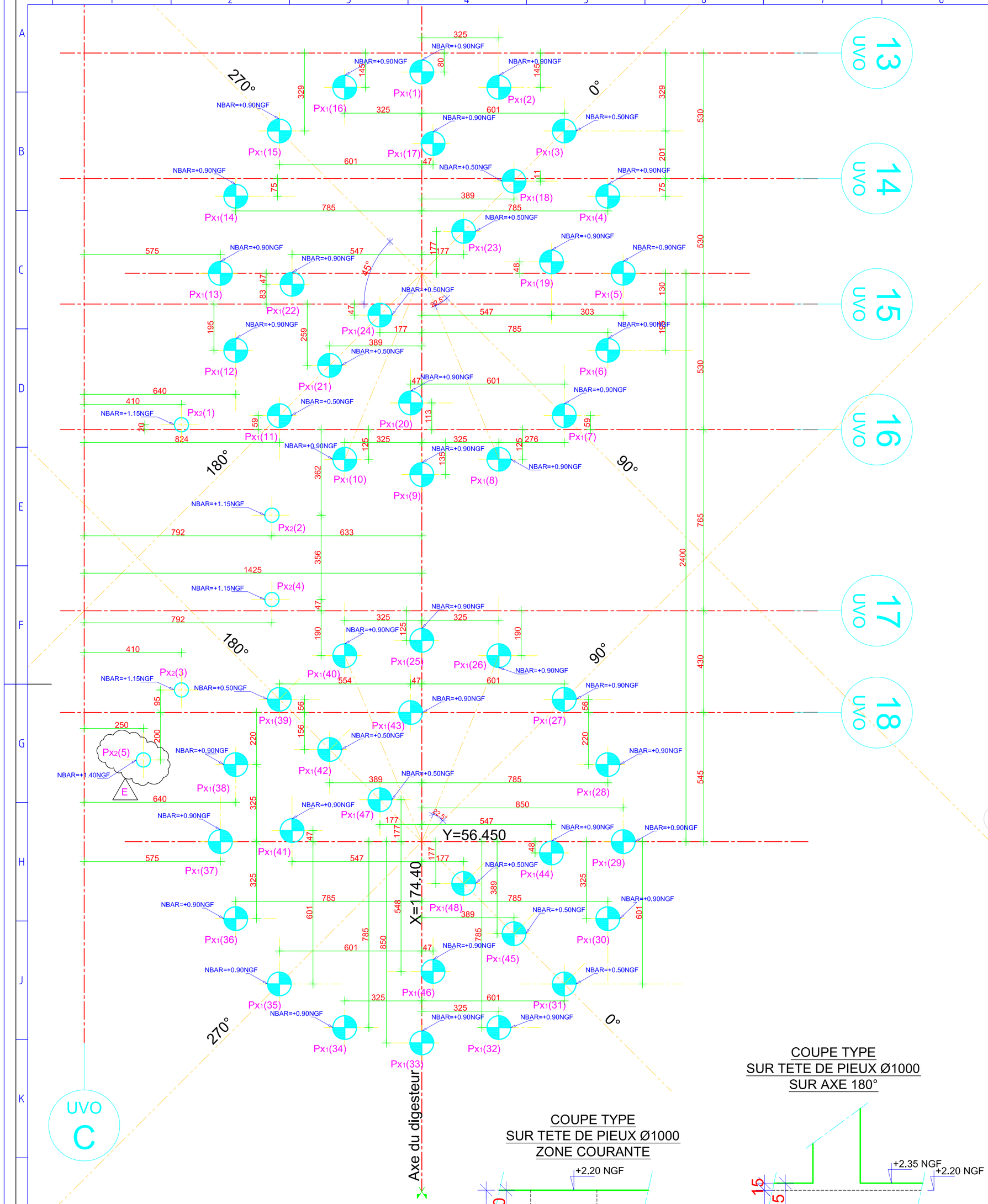

PRINCIPE DE FERRAILLAGE
TETE DE PIEUX Ø1000
ZONE COURANTE

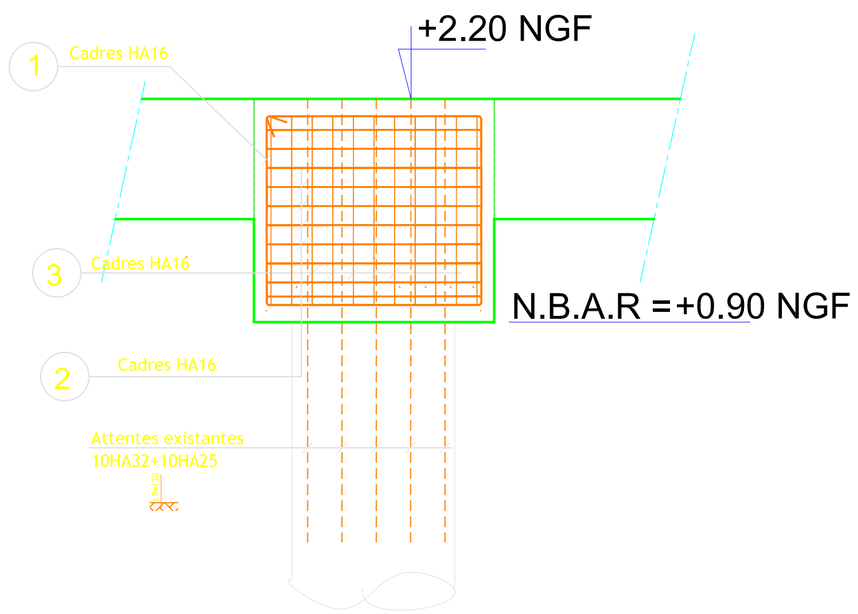

PRINCIPE DE FERRAILLAGE
TETE DE PIEUX Ø1000
SOUS LE VOILE CIRCULAIRE

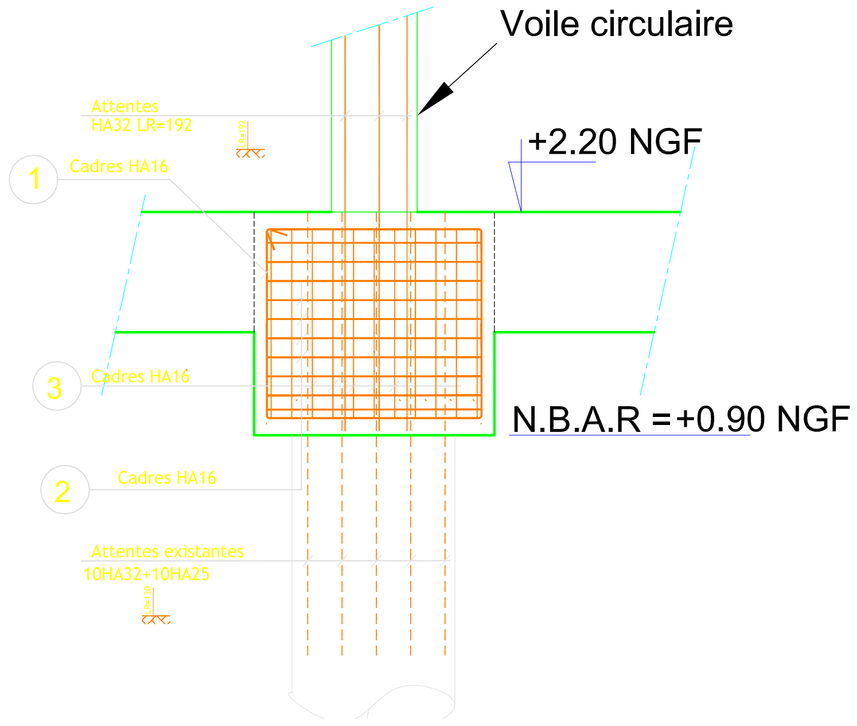

Pour coffrage Ø 600 voir plan OTH MET PG 0 002
Pour ferraillage Ø 600 voir plan OTH MET PG 0 007

Désignation	Dimension	Nombre
Pieux Px1	Ø1000	48
Pieux Px2	Ø600	5

COUPE TYPE
SUR TETE DE PIEUX Ø1000
SUR AXE 180°

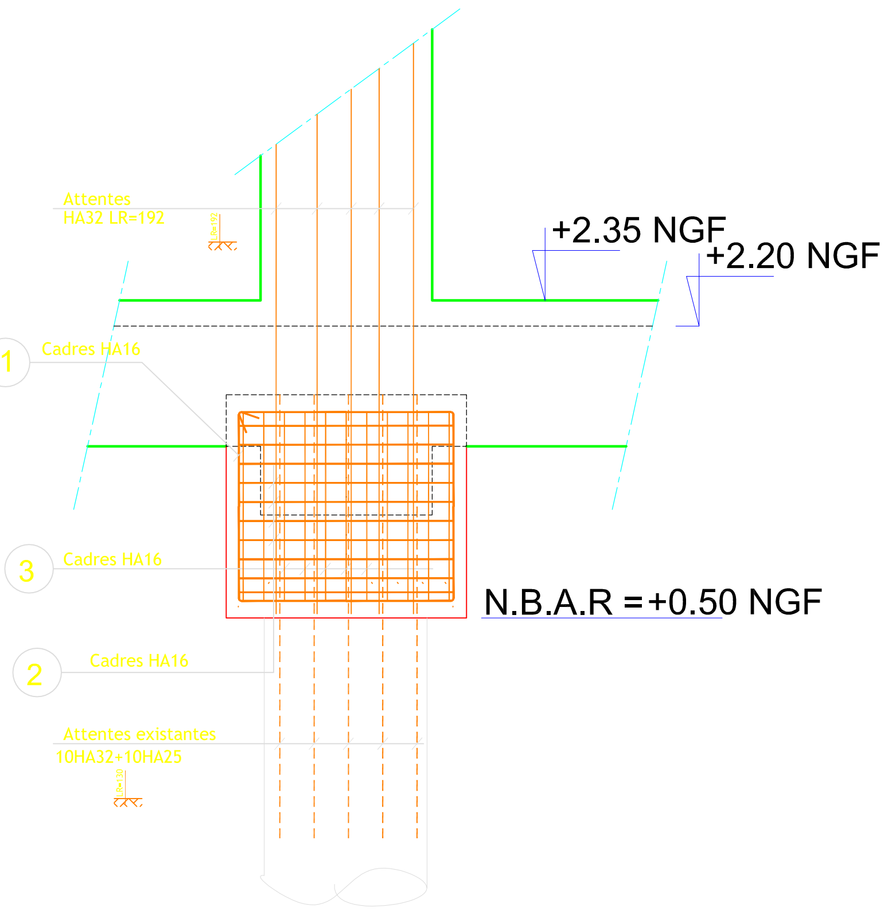

Têtes de pieux toute zones

COUPE TYPE
SUR TETE DE PIEUX Ø1000
ZONE COURANTE

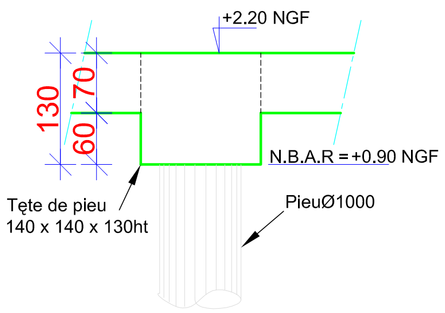

COUPE TYPE
SUR TETE DE PIEUX Ø1000
SUR AXE 180°

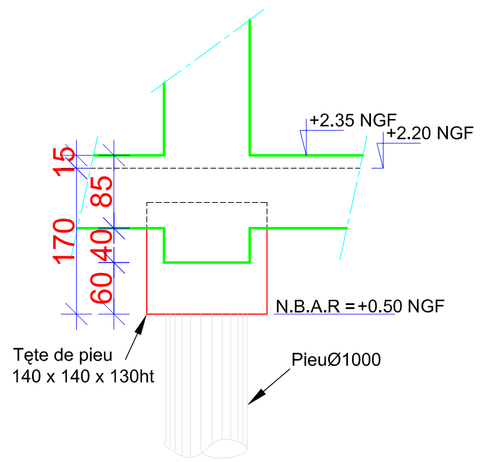

NOMENCLATURE DES ACIERS

Repère	Nombre	Ø	Longueur Unitaire	Façonnage
1	11	HA16	5.04	115 / 122
2	10	HA16	5.30	125 / 125
3	11	HA16	5.04	115 / 122

Délégant MARSEILLE PROVENCE METROPOLE Les Docs Atrium 10.7 10, Place Joliette 13002 MARSEILLE	Assistant Technique CABINET MERLIN Bureau de Marseille 171, bis chemin de la Madrague Bâtiment Acropolis 13002 MARSEILLE
Maître d'ouvrage délégataire EVERE Bureau de Marseille 1300, avenue Albert Einstein 34935 MONTPELLIER CEDEX 09 France	Assistant Maître d'ouvrage URBASER ENVIRONNEMENT Bureau de Marseille 171, bis chemin de la Madrague Bâtiment Acropolis 13002 MARSEILLE
Architecte Mandataire S'pace Architectes Associés 111, Rue Molière 94200 IVRY Sur SEINE Tél. : 01.45.15.81.21 Fax : 01.45.15.61.11 spacemarseille@blueholding.com	Architecte Associé Atelier Architecture Bruno Miranda 11, Avenue de la Capelette 13010 MARSEILLE Tél. : 04.91.78.84.96 Fax : 04.91.25.67.94 Atelier-miranda@wanadoo.fr
Assistant Technique au Maître d'ouvrage INGEVALOR 26, Chemin de la Forestière 69130 ECULLY Tél. : 04.72.18.95.50 Fax : 04.72.18.94.43 ingevalor.ecully@ingevalor.com	Contrôle Technique et Coordination SPS APAVE 8, Rue JJ Vermazz ZAC Saumaty-Léon BP 193 13322 MARSEILLE CEDEX 16 Tél. : 04.96.15.23.59 Fax : 04.96.15.23.96
Bureau d'Etude Génie Civil BET OTH MEDITERRANEE 117, avenue du Prado 13 295 Marseille Cedex 8 Tél. : 04.91.80.81.00 Fax : 04.91.78.29.61 othmarseille@othmediterrannee.fr	VALORGA INTERNATIONAL 1140, avenue Albert EINSTEIN 34000 MONTPELLIER Tel. : 04 67 99 41 00 Fax : 04 67 99 41 01 contract@valorgainternational.fr

CENTRE DE TRAITEMENT MULTIFILIERES DE DECHETS MENAGERS
AVEC VALORISATION ENERGETIQUE
PORT AUTONOME DE MARSEILLE / FOS-SUR-MER

GROS OEUVRE
DIGESTEURS
PLAN D'IMPLANTATION DES PIEUX

±0.00 = 2.20NGF

Nom du fichier
Format
Echelle 1/100

	Etabli par	Vérifié par	Approuvé par	Date	Objet de la révision
0	B.T	G.M	G.H	05/01/07	Première diffusion
A	B.T	G.M	P.H	23/05/07	Mise à jour suivant modif niv ±0.00+Ferr têtes de pieux
B	B.T	G.M	P.H	01/06/07	Mise à jour des niveaux NBAR
C	G.P.	V.C.	P.H.	25/09/07	Ajout 3 pieux diam. 600 suivant réunion du 19.09.07
D	P.G	M.F	P.H.	05.10.07	Modif. pieux diam. 600 suivant réunion du 03.10.07
E	B.T	M.F	Ph.H.	26.10.07	Ajout pieu Ø 600 Px2(5) réunion du 17-10-07

Réf. Client

O T H	M E T	P G	0	0 0 1	E
Emetteur	Ouvrage du domaine d'application	Nature du document	Etat	Numéro chrono	Rév.

Statut **BPE**