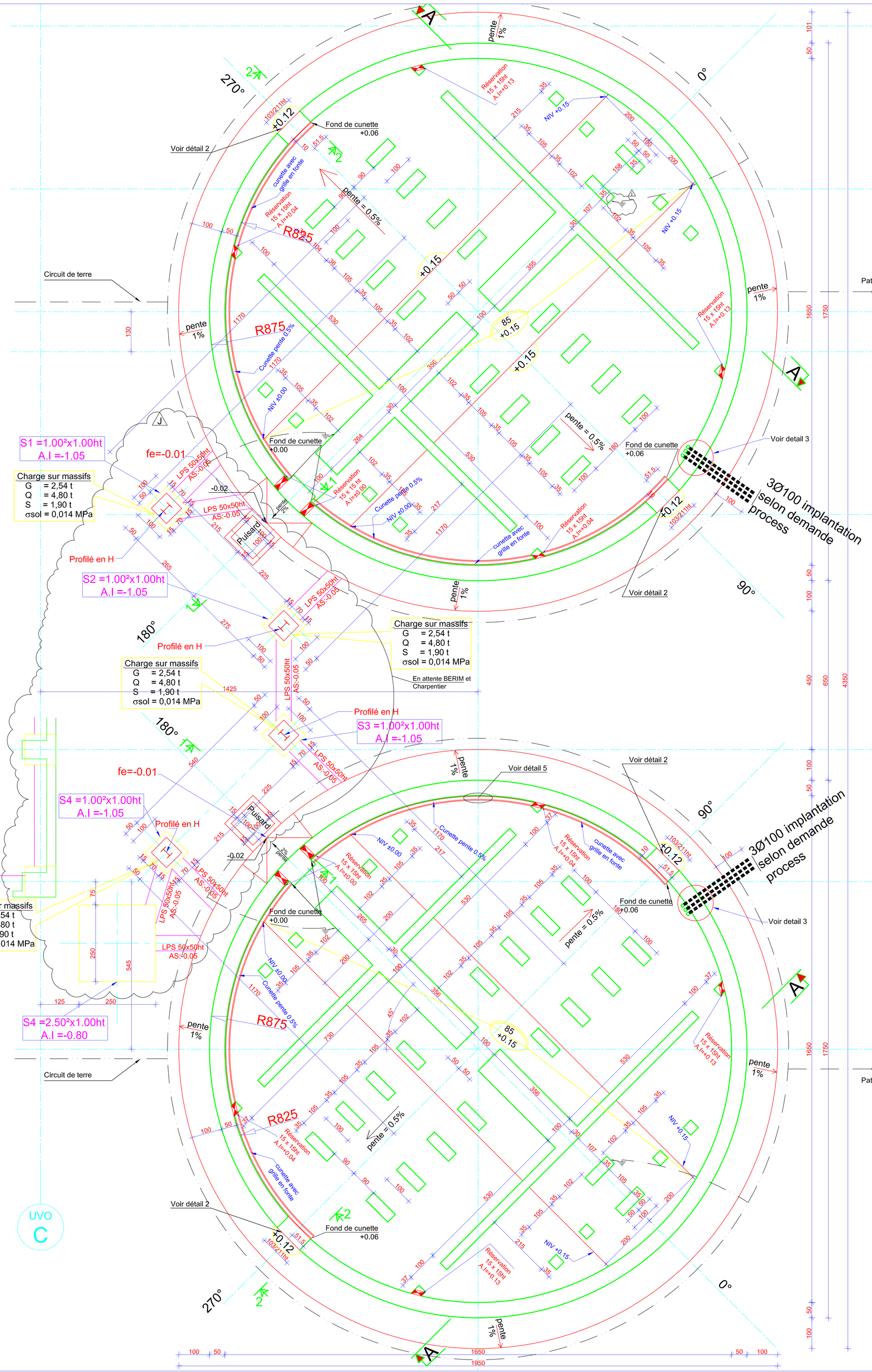

COUPE 1-1
ech:1/50

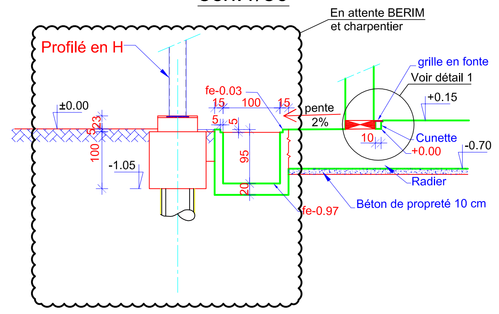

COUPE 2-2
ech:1/50

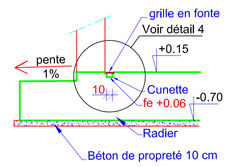

Détail 1
ech:1/5

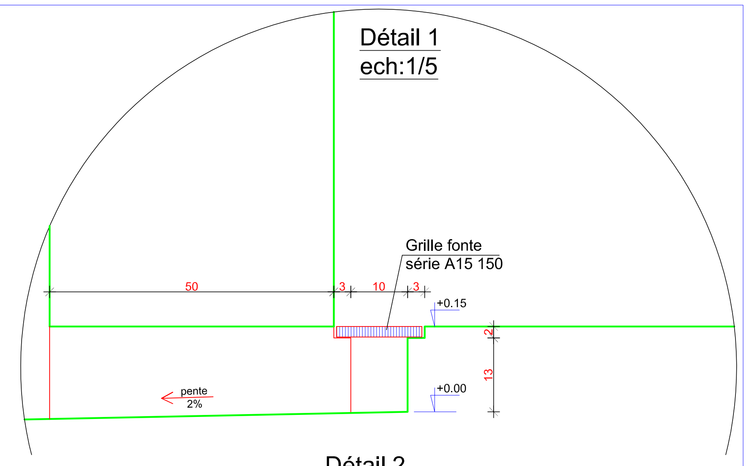

Détail 2
ech:1/10

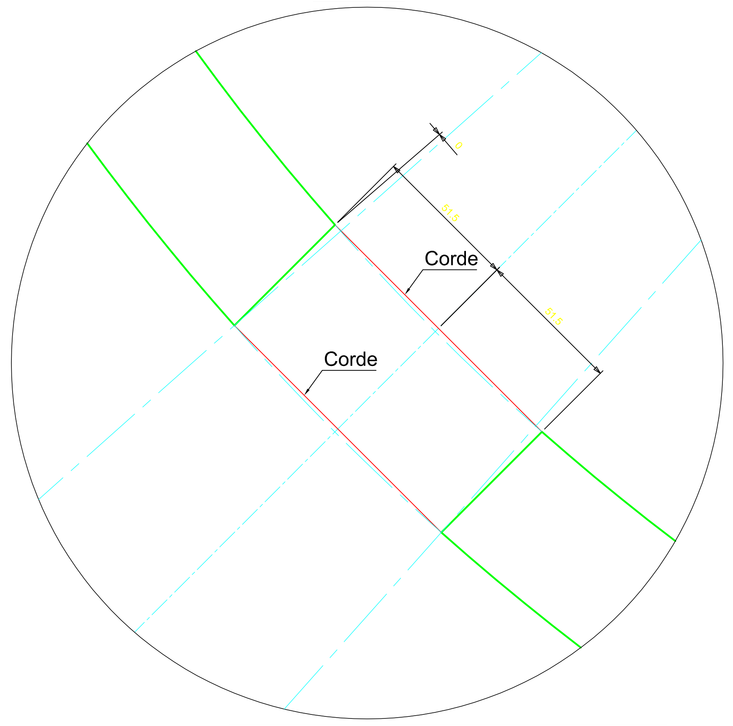

Détail 3

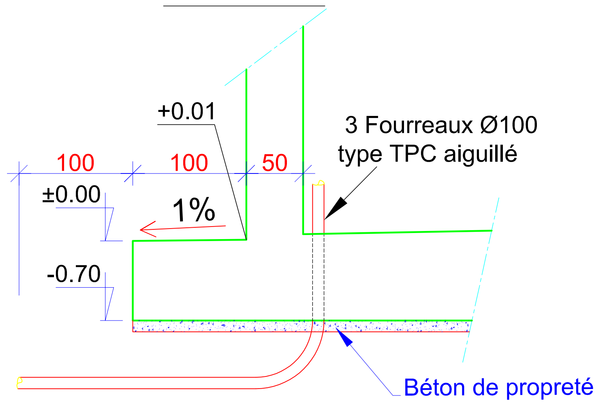

Détail 4
ech:1/5

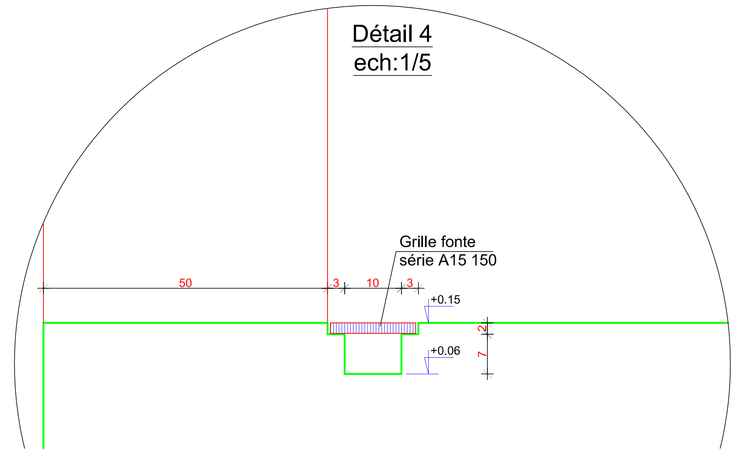

Détail de remontée de mise àla terre

P:\URBASER_Fos_CTM_2109\1_Sortie OTH\EXE\3 DIG\Plans\Sans titre2.bmp

Détail 5
ech:1/5

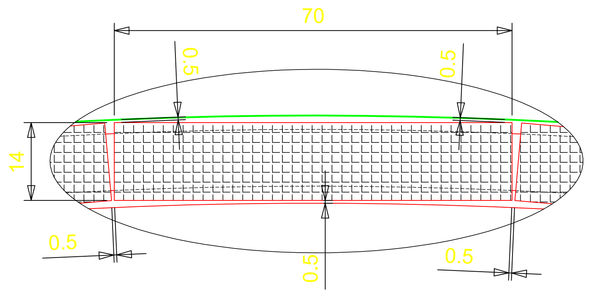

PRINCIPE DE FERRAILLAGE LIEN PARASISMIQUE LPS 50x50ht

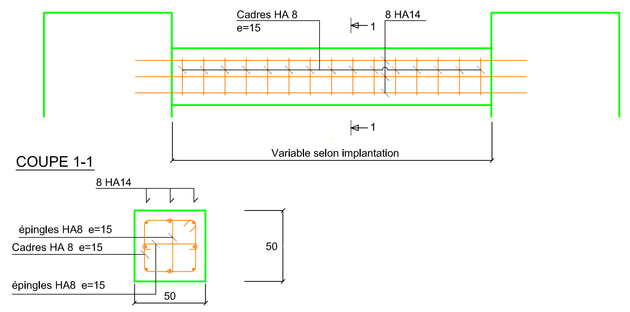

Nota :Les cotes et dimensionnements des réservations figurants sur ce plan sont issues des plans listés sur le tableau

Nota 2: Béton B35
Béton B0 pour les proprétés uniquement

Liste des plans de references		
N° du Document	Ind	Emetteur
VAL MET PG 0 300	C	Valorga
VAL MET PG 0 304	D	Valorga
VAL MET PG 0 305	E	Valorga
VAL MET PG 0 306	C	Valorga
VAL MET PG 0 309	A	Valorga
URB DIG PG 0 816	A	Urbaser

Délégant	Assistant Technique
MARSEILLE PROVENCE METROPOLE Les Docs Atrium 10,7 10, Place Joliette 13002 MARSEILLE	CABINET MERLIN Bureau de Marseille 171, bls chemin de la Madrague Bâtiment Acropolis 13002 MARSEILLE
Maître d'ouvrage délégataire	**Assistant Maître d'ouvrage**
EVERE Bureau de Marseille 1300, avenue Albert Einstein 34935 MONTPELLIER CEDEX 09 France	URBASER ENVIRONNEMENT Bureau de Marseille 171, bls chemin de la Madrague Bâtiment Acropolis 13002 MARSEILLE
Architecte Mandataire	**Architecte Associé**
S'pace Architectes Associés 111, Rue Molière 94200 IVRY Sur SEINE Tél. : 01.45.15.81.21 Fax : 01.45.15.61.11 spacemarseille@blueholding.com	Atelier Architecture Bruno Miranda 11, Avenue de la Capelette 13010 MARSEILLE Tél. : 04.91.78.84.96 Fax : 04.91.25.67.94 Atelier-miranda@wanadoo.fr
Assistant Technique au Maître d'Ouvrage	**Contrôle Technique et Coordination SPS**
INGEVALOR 26, Chemin de la Forestière 69130 ECULLY Tél. : 04.72.18.95.50 Fax : 04.72.18.94.43 ingevalor.ecully@ingevalor.com	APAVE 8, Rue JJ Vermazz ZAC Saumaty-Léon BP 193 13322 MARSEILLE CEDEX 16 Tél. : 04.96.15.23.59 Fax : 04.96.15.23.96
Bureau d'Etude Génie Civil	
BET OTH MEDITERRANEE 117, avenue du Prado 13 295 Marseille Cedex 8 Tél. : 04.91.80.81.00 Fax : 04.91.78.29.61 othmarseille@othmediterrannee.fr	**VALORGA INTERNATIONAL** 1140, avenue Albert EINSTEIN 34000 MONTPELLIER Tel. : 04 67 99 41 00 Fax : 04 67 99 41 01 contract@valorgainternational.fr

CENTRE DE TRAITEMENT MULTIFILIERES DE DECHETS MENAGERS AVEC VALORISATION ENERGETIQUE
PORT AUTONOME DE MARSEILLE / FOS-SUR-MER

GROS OEUVRE
DIGESTEURS
PRINCIPE DE DALLAGE

±0.00 = 2.20NGF

Nom du fichier
Format
Echelle 1/50

	Etabli par	Vérifié par	Approuvé par	Date	Objet de la révision
0	B.T	G.M	P.H	05/10/06	Première diffusion
F	B.T	G.M	P.H	01/06/07	Mise à jour suivant fiche d'observations BERIM N°4
G	B.T	G.M	P.H	01/06/07	Mise à jour suivant F. O valorga N°01
H	G.P	G.M	P.H	24/07/07	Annotations réunion du 18/07/07
I	G.P	G.M	P.H	26/07/07	Annotations réunion du 25/07/07
J	B.T.	Ph.H.	Ph.H.	08/11/07	Modifs suivant réunion du 17/10/07 + ferraillage LPS

Réf. Client: O T H (Emetteur) | M E T (Ouvrage du domaine d'application) | P G (Nature du document) | 0 (Etat) | 0 0 2 (Numéro chrono) | J (Rév.)

Statut: **BPE**